RESORTI
urban.recycling.design.

Rechteck-Standabfallbehälter 40 Liter

Verfügbar wahlweise zum Aufschrauben oder Einbetonieren. Dreikantschloss geschützt im Ständer integriert!

Artikelnummer RE-7083-40PV-KB

Produktbeschreibung

Der stabile Rechteck-Stand-Abfallbehälter überzeugt durch sein schlichtes und **geradliniges Aussehen**. Der Abfallbehälter eignet sich somit ideal für den **urbanen Bereich** und ist dank der hochwertig verwendeten Materialien **wind-, und wetterfest**. Zudem ist der Stand-Abfallbehälter wahlweise zum **Aufschrauben** oder **Einbetonieren** verfügbar. Ausgerüstet mit einem Dreikantschloss, das geschützt im Ständer integriert ist, wird ein **Öffnen von Dritten verhindert**.

Ein einfaches Entleeren wird durch den schwenk- und abnehmbaren Behälter ermöglicht. Außerdem sind am Boden des schwenkbaren Abfallbehälters Löcher, damit sich das **Wasser** in dem Behältnis nicht ansammelt und **problemlos abfließen** kann.

Der rechteckige Stand-Abfallbehälter ist sowohl **feuerverzinkt**, als auch **pulverbeschichtet**. Wahlweise ist der komplette Abfallbehälter, oder nur das Gestell und das Dach des Behälters, pulverbeschichtet.

Aufbau und Lieferung: Wir liefern Ihnen den Abfallbehälter versandkostenfrei und komplett montiert frei Haus.

Sonderanfertigungen: Sie hätten gerne eine andere Farbe oder benötigen eine Anpassung am Produkt? Kontaktieren Sie uns und wir entwickeln eine maßgeschneiderte Lösung für Ihr Projekt.

Produkteigenschaften

Volumen	21 - 40 Liter
Material	Stahl / Metall
Befestigung	Aufschrauben, Einbetonieren
Ascher	Mit Ascher, Ohne Ascher

Produktmerkmale

- **wahlweise zum Aufschrauben oder Einbetonieren**
- **Dreikantschloss geschützt im Ständer integriert**
- **mit gelochtem Boden für den Wasserablauf**
- **Behälter zur Entleerung schwenk- und abnehmbar**

RESORTI GmbH & Co. KG
Dieselstraße 10
48653 Coesfeld

Telefon: +49(0)2541 97146-15
E-Mail: mail@resorti.de
UST-ID: DE 297839351

Geschäftsführer
Daniel Bertmann

Technische Daten

Material Korpus	Stahlblech t = 1,5 mm
Material Haube | Ständer	Stahlblech t = 3,0 mm
Material Bodenplatte	Stahlblech t = 6,0 mm
Befestigung	zum Aufschrauben | zum Einbetonieren
Volumen	ca. 40 Liter
Höhe	ca. 885 mm
Breite	ca. 370 mm
Tiefe	ca. 320 mm
Gewicht	ca. 23 kg

Weitere Bilder

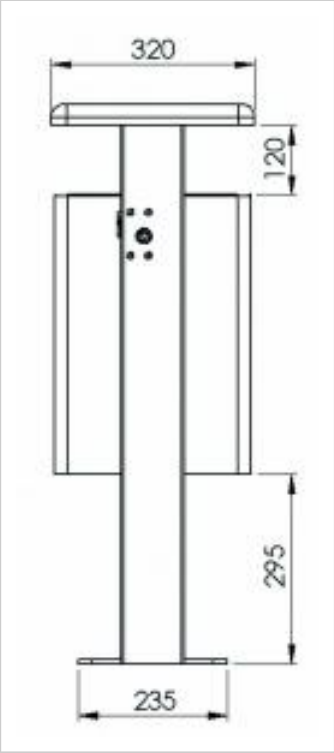

RESORTI GmbH & Co. KG
Dieselstraße 10
48653 Coesfeld

Telefon: +49(0)2541 97146-15
E-Mail: mail@resorti.de
UST-ID: DE 297839351

Geschäftsführer
Daniel Bertmann

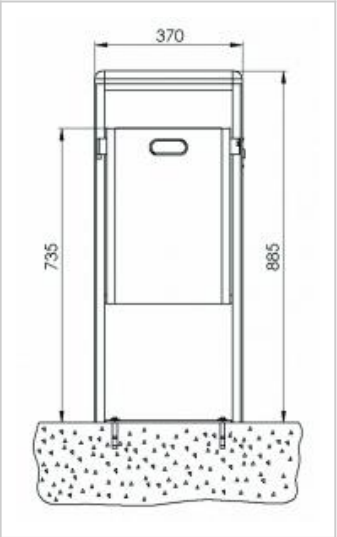

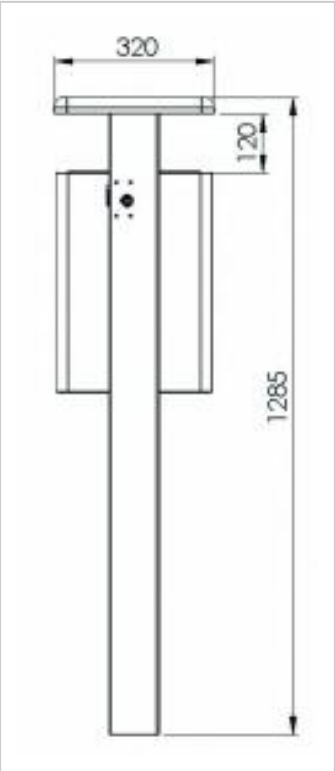

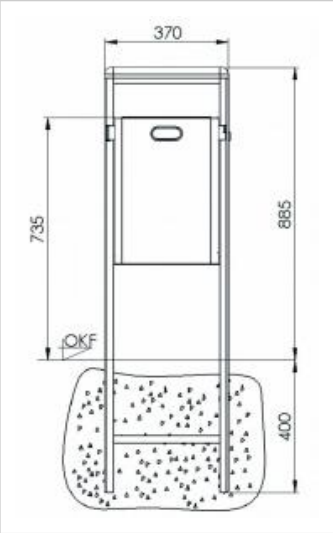

RESORTI GmbH & Co. KG
Dieselstraße 10
48653 Coesfeld

Telefon: +49(0)2541 97146-15
E-Mail: mail@resorti.de
UST-ID: DE 297839351

Geschäftsführer
Daniel Bertmann