RESORTI
urban.recycling.design.

Fahrradparker 3900

Fahrradparker 3900. Die raumoptimierte Lösung für enge Stellplätze, Fahrradkeller oder öffentliche Fahrradparkhäuser! Jetzt günstig kaufen auf Resorti.de

Artikelnummer WS-105700095

Produktbeschreibung

…und Sie parken ein in die dritte Dimension. Die raumoptimierte Lösung für enge Stellplätze, Fahrradkeller oder öffentliche Fahrradparkhäuser.

- Für einfache Dübelmontage an die Wand.
- Sehr stabile Stahlkonstruktion aus Rundrohr mit massiver großflächiger Befestigungsplatte.
- Korrosionsgeschützt und wetterbeständig durch Verzinkung.
- Geeignet für Fahrräder aller Art mit allen Reifenbreiten.
- Schutz vor Beschädigung der Felgen durch Kunststoffummantelung des Hakens.
- Empfohlene Hakenhöhe ca. 2000 mm.
- Empfohlener Montageabstand bei Verwendung mehrerer Parker in Reihe 650 mm.
- Versand in recycelbarer Verpackung.

Größe:

- Einstellplätze: 1, Einstellwinkel: 70 Grad links, Stellraumtiefe: 900 mm
- Einstellplätze: 1, Einstellwinkel: 70 Grad rechts, Stellraumtiefe: 900 mm
- Einstellplätze: 1, Einstellwinkel: 90 Grad gerade, Stellraumtiefe: 1100 mm

Material:

- Verzinkt

RESORTI GmbH & Co. KG
Dieselstraße 10
48653 Coesfeld

Telefon: +49(0)2541 97146-15
E-Mail: mail@resorti.de
UST-ID: DE 297839351

Geschäftsführer
Daniel Bertmann

Weitere Bilder

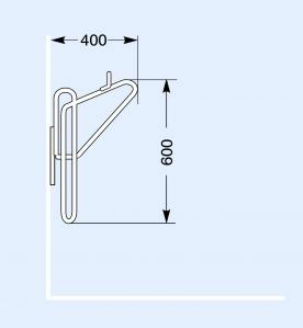

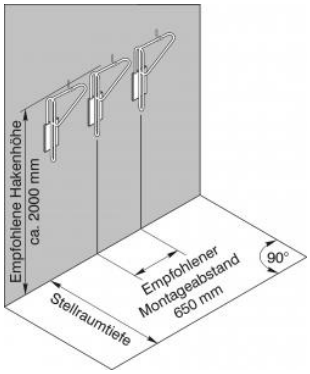

RESORTI GmbH & Co. KG
Dieselstraße 10
48653 Coesfeld

Telefon: +49(0)2541 97146-15
E-Mail: mail@resorti.de
UST-ID: DE 297839351

Geschäftsführer
Daniel Bertmann