EGOÉ Fahrradanlehnbügel I33 | Ohne Befestigungsset | V-förmig | Reinweiß (RAL 9010)

Stabiler & robuster Fahrradanlehnbügel aus der I-Kollektion. Verzinkter & pulverbeschichteter Stahl - 8 RAL-Farben oder nach Wahl. Jetzt kaufen auf resorti.de!

Artikelnummer E-I33-111-002000-9010

Produktbeschreibung

Der EGOÉ Fahrradanlehnbügel I33 ist ideal für den öffentlichen Bereich geeignet und in zwei ansprechenden Designs erhältlich: U-förmig und V-förmig. Beide Varianten sind aus robustem Stahl gefertigt und bieten eine langlebige, stabile Lösung für die Fahrradabstellung. Der Stahl ist verzinkt und matt pulverbeschichtet, was eine hervorragende Korrosionsbeständigkeit und Wetterfestigkeit gewährleistet.

Der Fahrradständer ist in acht RAL-Standardfarben erhältlich, wodurch er sich nahtlos in jede Umgebung einfügen lässt. Für individuelle Wünsche können die Farben auf Anfrage auch nach unten stehender Farbkarte gewählt werden. Bitte beachten Sie, dass die Farben auf den Bildern vom tatsächlichen Produkt abweichen können.

Um die Fahrräder zusätzlich zu schützen, ist der Ständer mit obenliegendem Gummibesatz ausgestattet, welcher Kratzer und Schäden an den Rahmen verhindert.

Der durchdachte Fahrradanlehnbügel I33 vereint Funktionalität und Ästhetik und bietet eine ideale Lösung für Städte, Parks, Schulen und andere öffentliche Bereiche.

Die Sitzmöbel, Abfallbehälter, Blumenkübel und Fahrradanlehnbügel der I-Kollektion zeichnen sich durch ein einheitliches Design aus und lassen sich ideal miteinander kombinieren. Erfahren Sie hier auf unserer Seite mehr über den Hersteller Egoé, das Stadtmobiliar sowie die hocheffiziente Produktion und die sorgfältig ausgewählten Materialien, die dabei verwendet werden.

Anlieferungszustand: Der Fahrradanlehnbügel I33 ist bei Anlieferung bereits vormontiert und für die Bodenmontage vorgebohrt.

Bodenmontage: Bodenbefestigung auf dem Fundament beispielsweise durch Verankerung in einem Betonsockel mithilfe von Gewindestangen M8. Optional können Sie den Fahrradanlehnbügel I33 auch inklusive passendem Bodenbefestigungsset (Gewindestangen aus rostfreiem Stahl A2 mit Muttern und Unterlegscheiben) bestellen.

Lieferbedingungen: Die Lieferung erfolgt per Spedition frei Ladekante. Für die Entladung ist Hilfestellung vor Ort notwendig.

Sonderanfertigung: Sie hätten gerne eine andere Farbe oder benötigen eine andere Anpassung am Produkt? In den meisten Fällen können wir über die Standardausführung hinaus Ihre individuellen Anpassungswünsche erfüllen.

Artikel, die nach RAL-Farben beschichtet werden, Sonderanfertigungen, oder individuell angefertigte Artikel sind vom Umtausch (Rücknahme) ausgeschlossen. Bitte kontaktieren Sie uns und wir entwickeln eine maßgeschneiderte Lösung für Ihr Projekt.

Produkteigenschaften

Material	Kunststoff
Höhe	700 mm
Breite	bis 1000 mm
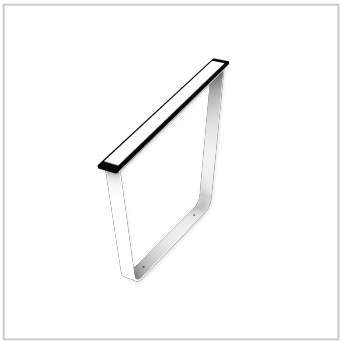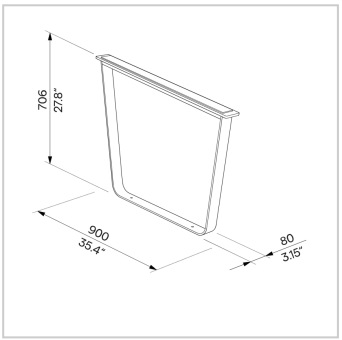
Weitere Bilder