EGOÉ Bank I2 profiliertes Aluminiumgestell | Robinie geölt | 1870 mm | Mit Armlehnen | Mit Befestigungsset | Pastellblau (RAL 5024)

Die Outdoor Bank aus der I-Kollektion ist in verschiedenen Massivholzarten, Gestell-Farben und optional mit Armlehnen erhältlich. Jetzt kaufen auf resorti.de!

Artikelnummer E-I2-301-512000-I2-A10-BefSet2-5024

Produktbeschreibung

Die robuste EGOÉ Outdoor Bank I2 aus der I-Kollektion kombiniert Langlebigkeit und Stil und wurde speziell für öffentliche Räume wie beispielsweise Parks oder Innenstädte entwickelt.

Das leichte Gestell ist aus Aluminium gefertigt und in acht RAL-Standardfarben oder auf Anfrage in einer RAL-Farbe aus der unten stehenden Farbkarte erhältlich. Die Bank kann optional mit oder ohne Armlehnen bestellt werden, um individuellen Komfort zu bieten. Ein individuelles Logo oder Schriftzug im Gestell ist ebenfalls möglich. Bitte kontaktieren Sie uns hierzu.

Die Sitzfläche und Rückenlehne der Bank I2 sind in drei hochwertigen Holzarten erhältlich: Robinie, Thermoesche und Jatoba. Jede Holzart ist wahlweise naturbelassen oder ölbehandelt, um unterschiedliche ästhetische Vorlieben zu erfüllen. Bitte beachten Sie, dass die Farben auf den Bildern vom tatsächlichen Produkt abweichen können.

Diese vielseitige Bank fügt sich nahtlos in jede Außenumgebung ein und bietet sowohl Beständigkeit als auch Eleganz, perfekt für den Einsatz in öffentlichen Bereichen.

Die Sitzmöbel, Abfallbehälter, Blumenkübel und Fahrradanlehnbügel der I-Kollektion zeichnen sich durch ein einheitliches Design aus und lassen sich ideal miteinander kombinieren. Erfahren Sie hier auf unserer Seite mehr über den Hersteller Egoé, das Stadtmobiliar sowie die hocheffiziente Produktion und die sorgfältig ausgewählten Materialien, die dabei verwendet werden.

Anlieferungszustand: Die Bank I2 ist bei Anlieferung bereits vormontiert und für die Bodenmontage vorgebohrt.

Bodenmontage: Bodenbefestigung auf dem Fundament beispielsweise durch Verankerung in einem Betonsockel mithilfe von Gewindestangen M8. Optional können Sie die Bank I2 auch inklusive passendem Bodenbefestigungsset (Gewindestangen aus rostfreiem Stahl A2 mit Muttern und Unterlegscheiben) bestellen.

Lieferbedingungen: Die Lieferung erfolgt per Spedition frei Ladekante. Für die Entladung ist Hilfestellung vor Ort notwendig.

Sonderanfertigung: Sie hätten gerne eine andere Farbe oder benötigen eine andere Anpassung am Produkt? In den meisten Fällen können wir über die Standardausführung hinaus Ihre individuellen Anpassungswünsche erfüllen.

Artikel, die nach RAL-Farben beschichtet werden, Sonderanfertigungen, oder individuell angefertigte Artikel sind vom Umtausch (Rücknahme) ausgeschlossen. Bitte kontaktieren Sie uns und wir entwickeln eine maßgeschneiderte Lösung für Ihr Projekt.

Produkteigenschaften

Holzart Robinie geölt
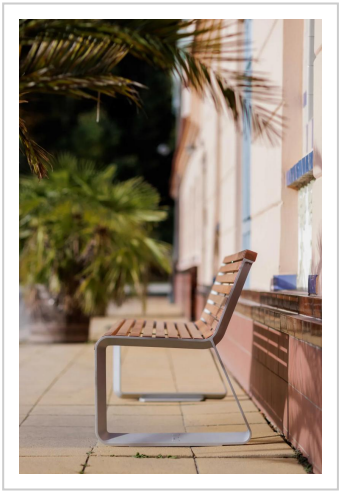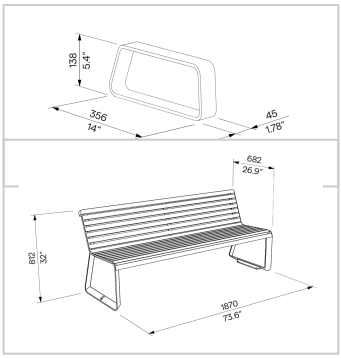
Weitere Bilder