Fahrradparker 2000 | 3 Stellplätze, Einseitig | Ohne Befestigung

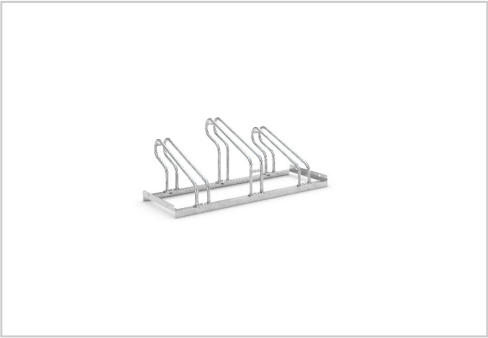

Fahrradparker 2000 aus hochwertigem Material gefertigt. Wählbar mit 2-12 Stellplätzen und sowohl mit als auch ohne Befestigungsmaterial. Jetzt auf resorti.de

Artikelnummer WS-105700012

Produktbeschreibung

Der Fahrradparker 2000 ist für ein platzsparendes Parken von Fahrrädern, Mountainbikes und Pedelecs perfekt geeignet. Der Fahrradparker ist ideal, um Parkmöglichkeiten an Schulen, Bahnhöfen oder Parkanlagen zu schaffen.

Fahrräder so wie die meisten Mountainbikes können durch die Höhenversetzung der Bügel bequem mit einem Radabstand von 350 mm nebeneinander geparkt werden.

Fahrräder mit einer Reifenbreite von bis zu 55 mm finden im Fahrradparker 2000 problemlos Platz. Durch die hinten eng zulaufende Form der Bügel bietet der Bügelparker einen sicheren Stand. Die Radeinstellung ist wahlweise einseitig oder zweiseitig möglich. Bei einseitiger Radeinstellung beträgt die Stellraumtiefe 1850 mm, bei zweiseitiger Radeinstellung beträgt die Stellraumtiefe 3200 mm.

Der Einstellparker hat einen Einstellwinkel von 90° und ist durch seine verzinkten Rundrohr-Bügel aus Stahl robust und korrosionsgeschützt.

Der Fahrradparker 2000 ist zur Reihenverbindung vorbereitet und kann so um beliebig viele Stellplätze erweitert werden. Der Fahrradparker kann mit der Modellreihe 2000 BF für Fahrräder mit breiten Lenkern kombiniert werden. So können schnell und einfach große Fahrradparkanlagen im urbanen Raum geschaffen werden.

Anlieferungszustand: Der Fahrradparker wird zerlegt im Karton geliefert und kann einfach zusammengebaut werden. Die Montageanleitung und Schrauben werden mitgeliefert. Der Fahrradparker besitzt vorgefertigte Löcher zum Aufdübeln und ist zur Reihenverbindung vorbereitet.

Bodenbefestigung: Zur Befestigung des Fahrradparkers können Bodenmontage-Winkel (für einen harten Untergrund und zur einfachen Demontage für eine Reinigung) oder Boden-Anker (zum Einschlagen in lockeren Untergrund) verwendet werden. Sie können bei der Bestellung zwischen beiden Optionen oder keinem Boden-Montagematerial wählen.

Lieferbedingung: Die Anlieferung erfolgt innerhalb Deutschlands (Festland) kostenlos per Paketdienst.

Sonderanfertigungen: Sie hätten gerne eine andere Farbe oder benötigen eine Anpassung am Produkt? Kontaktieren Sie uns und wir entwickeln eine maßgeschneiderte Lösung für Ihr Projekt.

Produkteigenschaften

Material	Stahl / Metall
Höhe	415 mm
Breite	3500 mm
Länge	538 mm
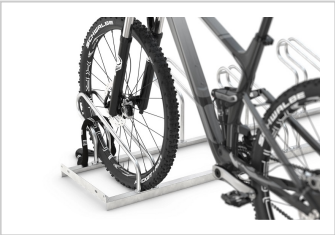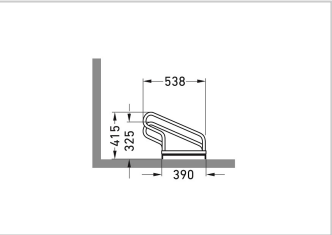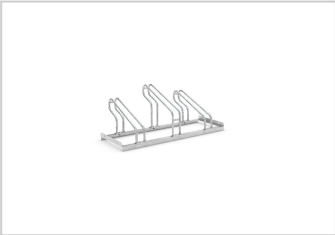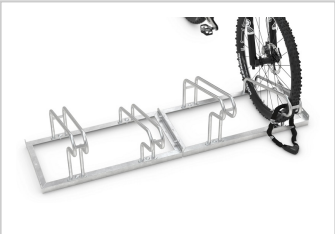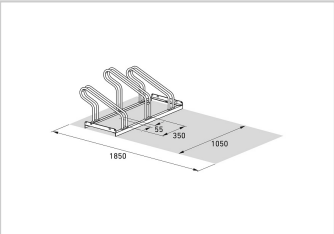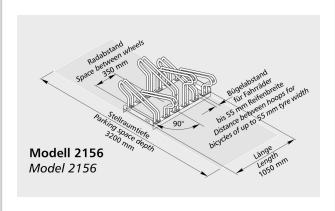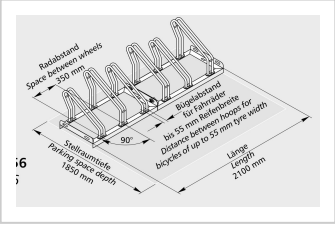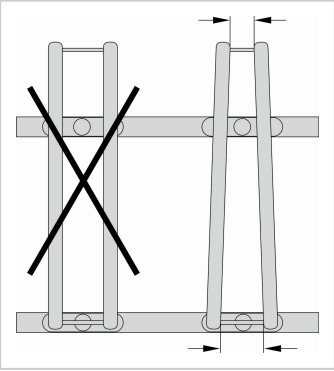
Weitere Bilder