Fahrradparker 2500 XBF mit großem Radabstand | Mit Bodenwinkeln | 8 Stellplätze, Zweiseitig

Fahrradparker 2500 XBF mit großem Radabstand. Noch mehr Raumkomfort für moderne Fahrräder & E-Bikes mit breitem Lenker! Jetzt günstig kaufen auf Resorti.de

Artikelnummer WS-105700177

Produktbeschreibung

Der Fahrradparker 2500 XBF ist ein moderner Fahrradparker mit funktionellen Anlehnbügeln, welchen es wahlweise in einseitiger oder zweiseitiger Radeinstellung gibt. Das auffällige Detail an diesem selbststehenden Fahrradparksystem ist die signalrote Kunststoffummantelung an den schrägen Anlehnbügeln.

Durch die Ummantelung der Anlehnbügel werden Fahrräder sowie E-Bikes gegen mutwilliges Zerstören wie beispielsweise Umdrücken geschützt. Zudem entspricht der Fahrradparker den Anforderungen an Sicherheit und Gebrauchstauglichkeit der technischen Richtlinien TR6102 des ADFC.

Der Fahrradparker 2500 XBF bietet den höchsten Abstellkomfort - dank der integrierten Stahl-Rundösen können Fahrräder und E-Bikes gemäß DIN 79008:2016-05 Punkt 7.2 sicher angeschlossen, vor Diebstahl geschützt und so für die gewünschte Sicherheit gesorgt werden.

Der Fahrradparker ist nicht nur für City-Bikes und E-Bikes geeignet, sondern auch für Mountainbikes, da der Fahrradparker einen extra großen Bügelabstand von 55 mm aufweist. Der Fahrradparker verfügt auch über eine Höhen- und Tiefeneinstellung, wodurch die Fahrräder bequem mit einem Abstand von 500 mm zwischen den Rädern nebeneinander geparkt werden können.

Bodenbefestigung: Der Fahrradparker 2500 XBF kann wahlweise auf festem oder lockerem Untergrund sicher montiert werden. Auf festen Böden erfolgt die Befestigung mit dem Bodenwinkel-Set, das aus zwei Bodenmontage-Winkeln sowie jeweils zwei Schrauben und Hutmuttern besteht. Für lockeren Untergrund steht das Bodenanker-Set zur Verfügung. Es beinhaltet zwei Bodenanker inklusive Schrauben und Muttern und sorgt für eine stabile Verankerung.

Lieferumfang: Fahrradparker 2500 XBF inklusive des gewählten Bodenmontage-Sets.

Anlieferungszustand: Der Fahrradparker wird zerlegt im Karton geliefert und kann einfach zusammengebaut werden. Sowohl die Montageanleitung, als auch das Montagezubehör sind im Lieferumfang enthalten und ermöglichen ein einfaches Aufstellen des Fahrradparkers. Der Fahrradparker ist zur Reihenverbindung und Bodenbefestigung vorbereitet.

Lieferbedingung: Die Anlieferung erfolgt innerhalb Deutschlands (Festland) kostenlos per Paketdienst.

Sonderanfertigungen: Sie hätten gerne eine andere Farbe oder benötigen eine Anpassung am Produkt? Kontaktieren Sie uns und wir entwickeln eine maßgeschneiderte Lösung für Ihr Projekt.

Produkteigenschaften

Material	Stahl / Metall
Höhe	845 mm
Breite	ab 2500 mm
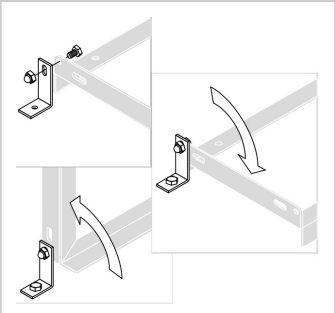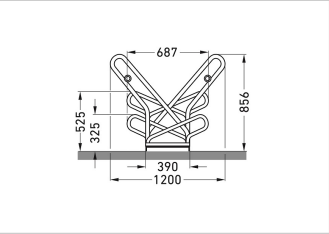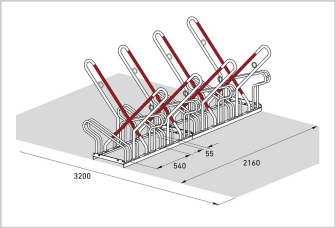
Weitere Bilder