# Fahrradparker 2600 XBF mit großem Radabstand | 4 Stellplätze, Einseitig | Mit Bodenwinkeln

Fahrradparker 2600 XBF. Noch mehr Raumkomfort für moderne Fahrräder mit breitem Lenker! Jetzt günstig kaufen auf Resorti.de

**Artikelnummer** WS-105700153

## Produktbeschreibung

Der Fahrradparker 2600 XBF ist ein moderner Fahrradparker mit funktionellen Anlehnbügeln für Fahrräder jeglicher Art.

Nicht nur für City-Bikes und E-Bikes ist der Fahrradparker geeignet, sondern auch für Mountainbikes, da der Fahrradparker einen extra großen Bügelabstand hat, weshalb man dort auch bequem sein Fahrrad abstellen kann, wenn dies eine Reifenbreite von ca. 55 mm aufweist.

Da an dem Fahrradparksystem integrierte Stahl-Rundösen befestigt sind, ist der Diebstahlschutz garantiert. Der Fahrradparker 2600 XBF entspricht den Anforderungen an den Diebstahlschutz gemäß DIN 79008:2016-05 Punkt 7.2 und ermöglicht somit das sichere Parken des Fahrrads.

Für höchsten Abstellkomfort besitzt der Fahrradparker eine Höhen- und Tiefeneinstellung. Somit können die Fahrräder bequem mit einem Radabstand von 500 mm nebeneinander geparkt werden, bei zweiseitiger Radeinstellung sogar mit 540 mm Radabstand. Die Stellraumtiefe liegt bei 1850 mm.

Der Fahrradparker entspricht den Anforderungen an Sicherheit und Gebrauchstauglichkeit der technischen Richtlinien TR6102 des ADFC.

**Bodenbefestigung:** Der Fahrradparker 2600 XBF kann wahlweise auf festem oder lockerem Untergrund sicher montiert werden. Auf festen Böden erfolgt die Befestigung mit dem Bodenwinkel-Set, das aus zwei Bodenmontage-Winkeln sowie jeweils zwei Schrauben und Hutmuttern besteht. Für lockeren Untergrund steht das Bodenanker-Set zur Verfügung. Es beinhaltet zwei Bodenanker inklusive Schrauben und Muttern und sorgt für eine stabile Verankerung.

**Lieferumfang:** Im Lieferumfang enthalten ist der Fahrradparker und das gewählte Bodenmontage-Set.

**Anlieferungszustand:** Der Fahrradparker wird zerlegt im Karton geliefert und kann einfach zusammengebaut werden. Die Montageanleitung und Schrauben werden mitgeliefert

**Lieferbedingung:** Die Anlieferung erfolgt innerhalb Deutschlands (Festland) kostenlos per Paketdienst.

**Sonderanfertigungen:** Sie hätten gerne eine andere Farbe oder benötigen eine Anpassung am Produkt? Kontaktieren Sie uns und wir entwickeln eine maßgeschneiderte Lösung für Ihr Projekt.
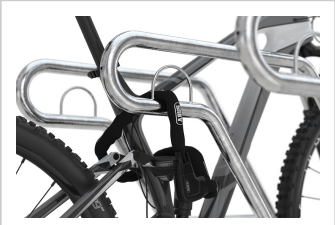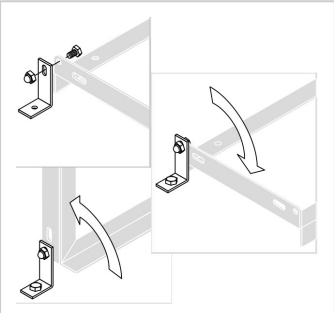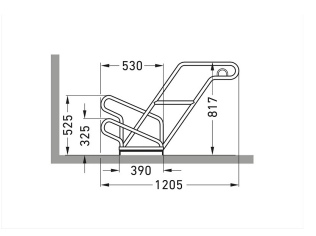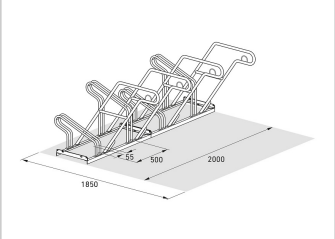
## Weitere Bilder