Fahrradparker 4000 | Mit Bodenanker | 6 Stellplätze, Einseitig

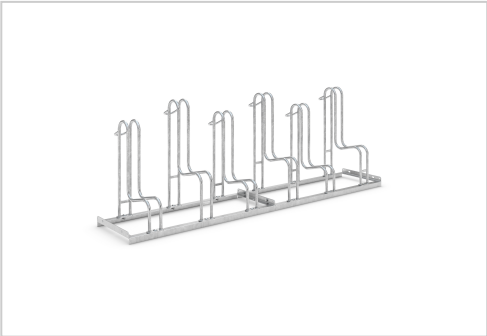

Fahrradparker 4000. Optimierte Standsicherheit fürs Fahrrad. Schonend für Reifen und Felge! Jetzt günstig kaufen auf Resorti.de

Artikelnummer WS-105800006-2x105000003

Produktbeschreibung

Der Fahrradparker 4000 fällt durch seine außergewöhnliche Form direkt ins Auge und ist für ein platzsparendes Parken von Fahrrädern, Mountainbikes und Pedelecs perfekt geeignet. Optimale Standorte für den Bügelparker sind Radwanderstrecken und Biking-Trails, aber auch große Fahrradparkanlagen vor Schule, Bahnhöfen, Stadien, Universitäten etc. Durch die abwechselnde Hoch- und Tiefeinstellung der Bügel können Fahrräder mit einem Radabstand von 350 mm nebeneinander geparkt werden.

Durch die hohen Einstellbügel werden Fahrräder davor geschützt umzuknicken. Die Bügel bieten so Schutz vor Beschädigungen und zusätzlich auch noch Anschlussmöglichkeiten für Fahrradschlösser.

Fahrräder mit einer Reifenbreite von bis zu 55 mm finden im Fahrradparker 4000 problemlos Platz. Der Standparker hat einen Einstellwinkel von 90° und ist durch seine feuerverzinkten Rundrohr-Bügel aus Stahl robust und korrosionsgeschützt.

Die Bügel können nach Wunsch einseitig oder zweiseitig positioniert werden. Bei einseitiger Radeinstellung beträgt die Stellraumtiefe 1850 mm, bei zweiseitiger Radeinstellung beträgt die Stellraumtiefe 3.250 mm. Der Standparker 4000 ist zur Reihenverbindung vorbereitet und kann so um beliebig viele Stellplätze erweitert werden. Das System ist auch mit der Modelreihe 4000 BR für besonders breite Reifen (Mountain Bikes, Balloon Bikes) kompatibel.

Anlieferungszustand: Der Fahrradparker wird zerlegt im Karton geliefert und kann einfach zusammengebaut werden. Die Montageanleitung und Schrauben werden mitgeliefert. Der Fahrradparker besitzt vorgefertigte Löcher zur Bodenbefestigung und ist zur Reihenverbindung vorbereitet.

Bodenbefestigung: Zur Befestigung des Fahrradparkers können Bodenmontage-Winkel (für einen harten Untergrund und zur einfachen Demontage zur Reinigung) oder Boden-Anker (zum Einschlagen in lockeren Untergrund) verwendet werden. Sie können bei der Bestellung zwischen beiden Optionen oder keinem Boden-Montagematerial wählen.

Lieferbedingungen: Die Anlieferung erfolgt innerhalb Deutschlands (Festland) kostenlos per Paketdienst.

Sonderanfertigung: Sie hätten den Fahrradparker 4000 gerne in einer anderen Farbe oder benötigen eine Anpassung am Produkt? Kontaktieren Sie uns und wir entwickeln eine maßgeschneiderte Lösung für Ihr Projekt.
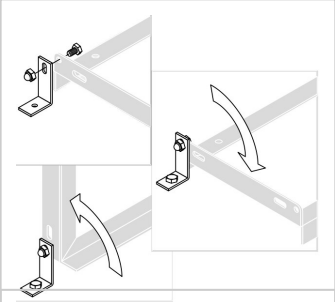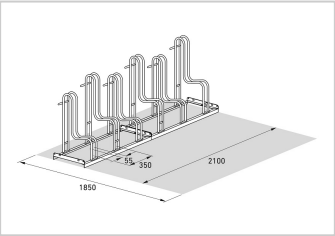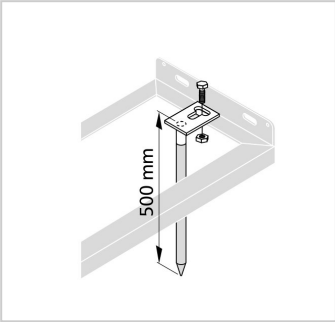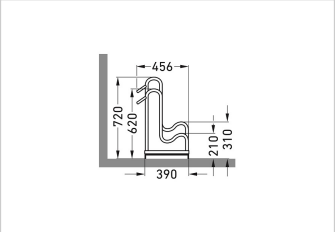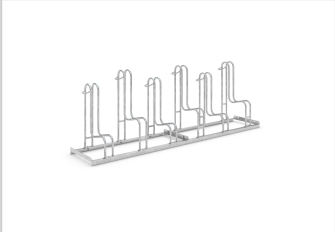
Weitere Bilder