Fahrradparker 5000 | 10 Stellplätze, Zweiseitig | Mit Bodenwinkeln

Der Fahrradparker 5000 ist schwungvoll und schön geformt. Vorbereitet zur Reihenverbindung und Bodenbefestigung! Jetzt günstig kaufen auf Resorti.de

Artikelnummer WS-105800045-2x105000002

Produktbeschreibung

Der Fahrradparker 5000 ist ideal um Parkmöglichkeiten an Schulen, Bahnhöfen oder vor Geschäften zu schaffen. Fahrräder, Mountainbikes und Pedelecs mit einer Reifenbreite von bis zu 55 mm finden im Fahrradparker 5000 problemlos Platz.

Der Bogenparker hat bogenförmige Bügel aus Rundrohr, die aus verzinktem Stahl gefertigt werden. Durch die Verzinkung ist der Stahl korrosionsgeschützt.

Durch die Höhenversetzung der Bügel können Fahrräder mit einem Radabstand von 350 mm bequem nebeneinander geparkt werden. Die Radeinstellung ist wahlweise einseitig oder zweiseitig möglich. Bei einseitiger Radeinstellung beträgt die Stellraumtiefe 1850 mm, bei zweiseitiger Radeinstellung beträgt die Stellraumtiefe 3200 mm. Die zweiseitige Radeinstellung ist ideal um platzsparend Parkmöglichkeiten zu schaffen.

Der Fahrradparker 5000 ist zur Reihenverbindung vorbereitet und kann so um beliebig viele Stellplätze erweitert werden. So können schnell und einfach große Fahrradparkanlagen geschaffen werden.

Anlieferungszustand: Der Fahrradparker wird zerlegt im Karton geliefert und kann einfach zusammengebaut werden. Die Montageanleitung und Schrauben werden mitgeliefert. Der Fahrradparker besitzt vorgefertigte Löcher zur Bodenbefestigung und ist zur Reihenverbindung vorbereitet.

Bodenbefestigung: Zur Befestigung des Fahrradparkers können Bodenmontage-Winkel (für einen harten Untergrund und zur einfachen Demontage zur Reinigung) oder Boden-Anker (zum Einschlagen in lockeren Untergrund) verwendet werden. Sie können bei der Bestellung zwischen beiden Optionen oder keinem Boden-Montagematerial wählen.

Lieferbedingungen: Die Anlieferung erfolgt innerhalb Deutschlands (Festland) kostenlos per Paketdienst.

Sonderanfertigung: Sie hätten den Fahrradparker 5000 gerne in einer anderen Farbe oder benötigen eine Anpassung am Produkt? Kontaktieren Sie uns und wir entwickeln eine maßgeschneiderte Lösung für Ihr Projekt.
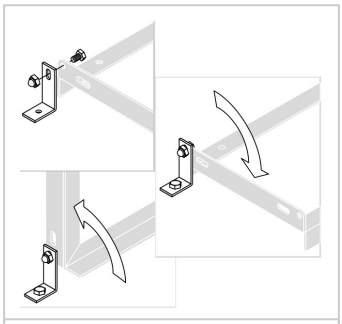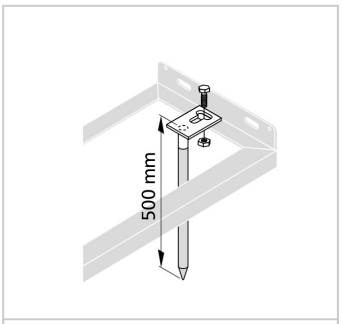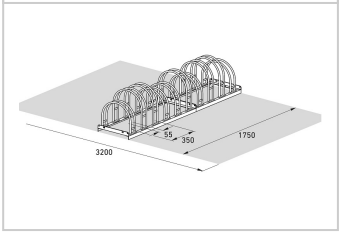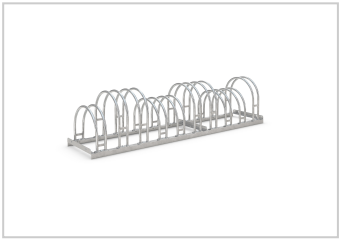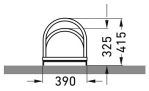
Weitere Bilder