Fahrradparker 4500 mit Anlehnbügeln | 6 Stellplätze, Einseitig | Ohne Befestigung

Der Fahrradparker 4500, mit funktionellen Anlehnbügeln. Hier parkt man auch das hochwertige Fahrrad beruhigt ein! Jetzt günstig kaufen auf Resorti.de

Artikelnummer WS-105800061

Produktbeschreibung

Der Fahrradparker 4500 ist ein moderner Fahrradparker mit funktionellen Anlehnbügeln. Das auffällige Detail an diesem selbststehenden Fahrradparksystem ist die signalrote Kunststoffummantelung an den schrägen Anlehnbügeln.

Durch die Ummantelung der Anlehnbügel werden Fahrräder sowie E-Bikes gegen mutwilliges Zerstören beziehungsweise Umdrücken geschützt.

Außerdem schützt der Fahrradparker 4500 vor Diebstahl, da an dem Fahrradparksystem integrierte Stahl-Rundösen für Fahrradschlösser befestigt sind. Der Fahrradparker 4500 entspricht den Anforderungen an den Diebstahlschutz gemäß DIN 79008:2016-05 Punkt 7.2 und ermöglicht somit das sichere Parken des Fahrrads.

Nicht nur für City-Bikes und E-Bikes ist der Fahrradparker geeignet, sondern auch für Mountainbikes, da der Fahrradparker einen extra großen Bügelabstand hat, weshalb man dort auch bequem sein Fahrrad abstellen kann, wenn dies eine Reifenbreite von ca. 55 mm aufweist.

Zusätzlich besitzt das Modell eine Höhen- und Tiefeneinstellung. Somit können die Fahrräder bequem mit einem Radabstand von 350 mm nebeneinander geparkt werden.

Anlieferungszustand: Der Fahrradparker wird zerlegt im Karton geliefert und kann einfach zusammengebaut werden. Die Montageanleitung und Schrauben werden mitgeliefert. Der Fahrradparker besitzt vorgefertigte Löcher zum Aufdübeln. Der Fahrradparker ist zur Reihenverbindung vorbereitet.

Bodenbefestigung: Zur Befestigung des Fahrradparkers können Bodenmontage-Winkel (für einen harten Untergrund und zur einfachen Demontage zur Reinigung) oder Boden-Anker (zum Einschlagen in lockeren Untergrund) verwendet werden. Sie können bei der Bestellung zwischen beiden Optionen oder keinem Boden-Montagematerial wählen.

Lieferbedingung: Die Anlieferung erfolgt innerhalb Deutschlands (Festland) kostenlos per Paketdienst.

Sonderanfertigungen: Sie hätten gerne eine andere Farbe oder benötigen eine Anpassung am Produkt? Kontaktieren Sie uns und wir entwickeln eine maßgeschneiderte Lösung für Ihr Projekt.

Produkteigenschaften

Material	Stahl / Metall
Höhe	845 mm
Länge	850 mm
Breite	1400 mm
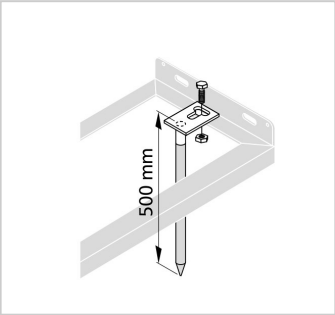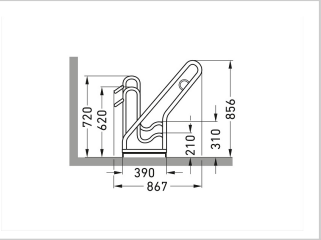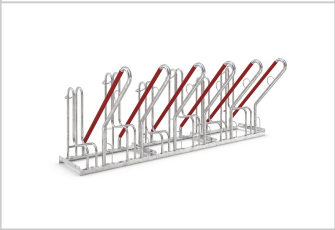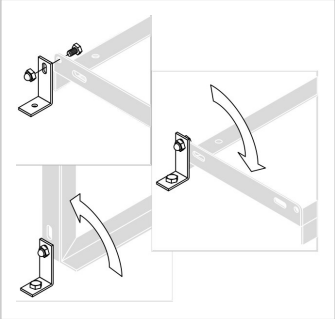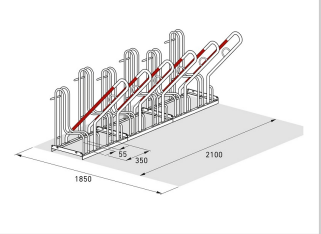
Weitere Bilder