Fahrradparker 4600 | Mit Bodenanker | 6 Stellplätze, Einseitig

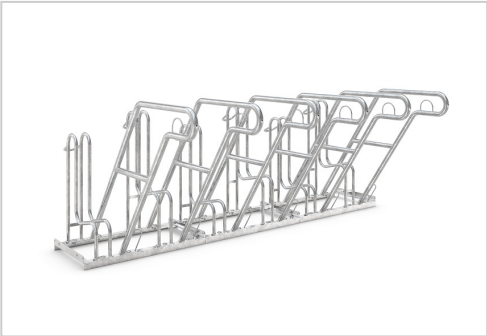

Der Fahrradparker 4600, mit funktionellen Anlehnbügeln. Hier parkt man auch das hochwertige Fahrrad beruhigt ein! Jetzt günstig kaufen auf Resorti.de

Artikelnummer WS-105800067-3x105000003

Produktbeschreibung

Der Fahrradparker 4600 ist ein modernes System mit funktionalen Anlehnbügeln, geeignet für alle Fahrradtypen. Integrierte Stahl-Rundösen sorgen für die nötige Sicherheit und erfüllen die Anforderungen an den Diebstahlschutz gemäß DIN 79008:2016-05 Punkt 7.2.

Dank des extra großen Bügelabstands können neben City- und E-Bikes auch Mountainbikes komfortabel abgestellt werden, bei einer Reifenbreite von bis zu 55 mm.

Der Fahrradparker verfügt über eine Höhen- und Tiefeneinstellung. Dadurch lassen sich die Fahrräder platzsparend mit einem Radabstand von 350 mm nebeneinander parken. Die Stellraumtiefe beträgt 1850 mm. Zudem ist der Fahrradparker für Reihenverbindungen geeignet und kann bei Bedarf unkompliziert zu größeren Abstellanlagen erweitert werden.

Anlieferungszustand: Der Fahrradparker wird zerlegt im Karton geliefert und kann einfach zusammengebaut werden. Die Montageanleitung und Schrauben werden mitgeliefert. Der Fahrradparker besitzt vorgefertigte Löcher zum Aufdübeln. Der Fahrradparker ist zur Reihenverbindung vorbereitet.

Bodenbefestigung: Zur Befestigung des Fahrradparkers können Bodenmontage-Winkel (für einen harten Untergrund und zur einfachen Demontage zur Reinigung) oder Boden-Anker (zum Einschlagen in lockeren Untergrund) verwendet werden. Sie können bei der Bestellung zwischen beiden Optionen oder keinem Boden-Montagematerial wählen.

Lieferbedingung: Die Anlieferung erfolgt innerhalb Deutschlands (Festland) kostenlos per Paketdienst.

Sonderanfertigungen: Sie hätten gerne eine andere Farbe oder benötigen eine Anpassung am Produkt? Kontaktieren Sie uns und wir entwickeln eine maßgeschneiderte Lösung für Ihr Projekt.

Produkteigenschaften

Material	Stahl / Metall
Höhe	800 mm
Breite	1400 mm
Länge	1100 mm
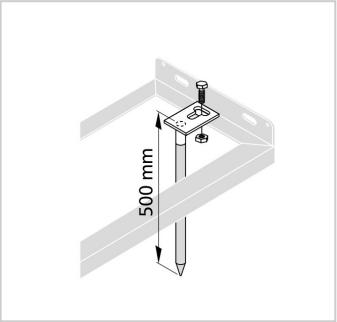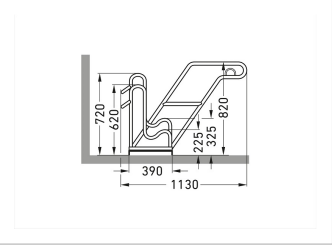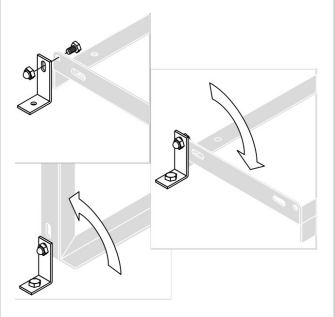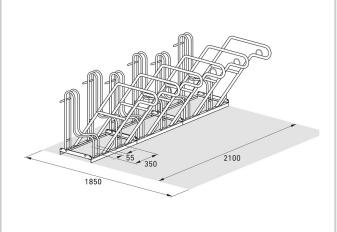
Weitere Bilder