Fahrradparker 4500 XBF mit großem Radabstand | Mit Bodenanker | 2 Stellplätze, Einseitig

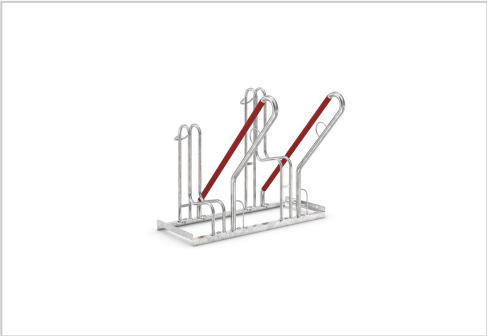

Fahrradparker 4500 XBF. Noch mehr Raumkomfort für moderne Fahrräder mit breitem Lenker! Jetzt günstig kaufen auf Resorti.de

Artikelnummer WS-105800088-105000003

Produktbeschreibung

Der Fahrradparker 4500 XBF ist ein moderner Fahrradparker mit funktionellen Anlehnbügeln, welche es wahlweise mit einseitiger oder zweiseitiger Radeinstellung gibt. Das auffällige Detail an diesem selbststehenden Fahrradparksystem ist die signalrote Kunststoffummantelung an den schrägen Anlehnbügeln.

Durch die Ummantelung der Anlehnbügel werden Fahrräder sowie E-Bikes gegen mutwilliges Zerstören beziehungsweise Umdrücken geschützt. Zudem entspricht der Fahrradparker den Anforderungen an Sicherheit und Gebrauchstauglichkeit der technischen Richtlinien TR6102 des ADFC.

Außerdem schützt der Fahrradparker 4500 XBF vor Diebstahl, da an dem Fahrradparksystem integrierte Stahl-Rundösen für Fahrradschlösser befestigt sind. Der Fahrradparker 4500 XBF entspricht den Anforderungen an den Diebstahlschutz gemäß DIN 79008:2016-05 Punkt 7.2 und ermöglicht somit das sichere Parken des Fahrrads.

Nicht nur für City-Bikes und E-Bikes ist der Fahrradparker geeignet, sondern auch für Mountainbikes, da der Fahrradparker einen extra großen Bügelabstand hat, weshalb man dort auch bequem sein Fahrrad abstellen kann, wenn dies eine Reifenbreite von ca. 55 mm aufweist.

Zusätzlich besitzt der Fahrradparker eine Höhen- und Tiefeneinstellung. Somit können die Fahrräder bequem mit einem Radabstand von 500 mm und bei zweiseitiger Radeinstellung mit 540 mm nebeneinander geparkt werden. Zudem ist der Fahrradparker für Reihenverbindungen geeignet und kann bei Bedarf unkompliziert zu größeren Abstellanlagen erweitert werden.

Bodenbefestigung: Der Fahrradparker 4500 XBF kann wahlweise auf festem oder lockerem Untergrund sicher montiert werden. Auf festen Böden erfolgt die Befestigung mit dem Bodenwinkel-Set, das aus zwei Bodenmontage-Winkeln sowie jeweils zwei Schrauben und Hutmuttern besteht. Für lockeren Untergrund steht das Bodenanker-Set zur Verfügung. Es beinhaltet zwei Bodenanker inklusive Schrauben und Muttern und sorgt für eine stabile Verankerung.

Lieferumfang: Im Lieferumfang enthalten ist der Fahrradparker und das gewählte Bodenmontage-Set.

Anlieferungszustand: Der Fahrradparker wird zerlegt im Karton geliefert und kann einfach zusammengebaut werden. Die Montageanleitung und Schrauben werden mitgeliefert.

Lieferbedingung: Die Anlieferung erfolgt innerhalb Deutschlands (Festland) kostenlos per Paketdienst.

Sonderanfertigungen: Sie hätten gerne eine andere Farbe oder benötigen eine Anpassung am Produkt? Kontaktieren Sie uns und wir entwickeln eine maßgeschneiderte Lösung für Ihr Projekt.

Produkteigenschaften

Material	Stahl / Metall
Höhe	845 mm
Länge	1270 mm
Breite	1080 mm
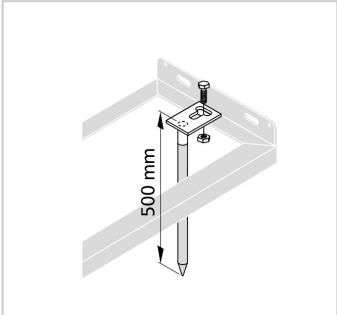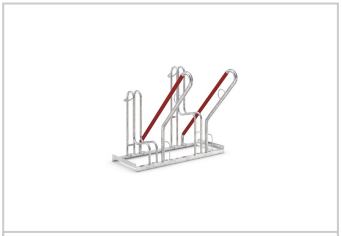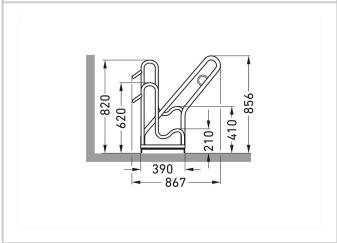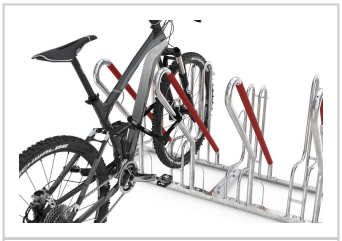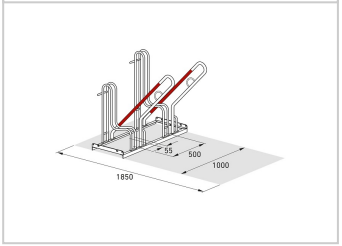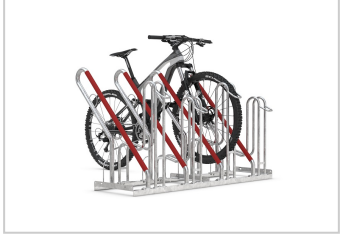
Weitere Bilder