Fahrradgarage BikeBox 1 mit E-Bike-Ladevorrichtung | Zylinderschloss | Giebeldach | Freie RAL Wahl

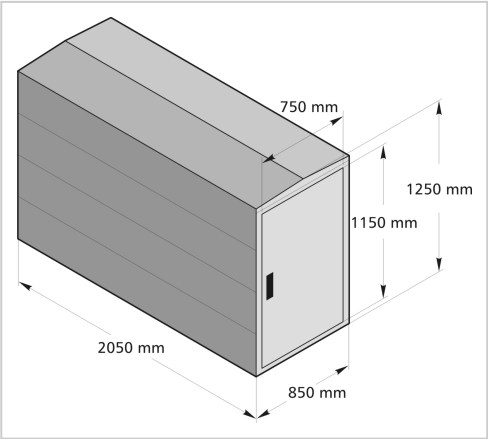

Die BikeBox 1 inkl. E-Bike-Ladevorrichtung bietet sicheren Schutz für Fahrräder aus korrosionsgeschütztem Stahlblech. Jetzt günstig kaufen auf Resorti.de

Artikelnummer WS-122000007-122000021-RAL

Produktbeschreibung

Die BikeBox 1 Fahrradgarage mit E-Bike-Ladevorrichtung bietet sicheren Schutz für Fahrräder und erleichtert sorgenfreies Abstellen. Sie ist ideal für verschiedene Orte wie Schulen, Sportanlagen, Unternehmen, Wohnanlagen und mehr. Das Türmaß bei beiden Modellen (Giebeldach oder Bogendach) von 750 x 1150 mm passt zu fast allen Fahrradtypen, und dank der Einführschiene wird das Parken erleichtert.

Speziell für E-Bikes ist die BikeBox mit einer E-Bike-Ladevorrichtung SVK 250/16 ausgestattet. So ist die komfortable Weiterfahrt nach dem Parken garantiert. Die Ladevorrichtung beinhaltet eine klappbare Ablage für Ladegeräte und Stromverteilerkästen aus schlagfestem Kunststoff mit Steckdose (250 V/16 A IP 44).

In der Fahrradgarage sind sowohl Fahrräder als auch Gepäck bei jeder Witterung gut geschützt. Besonders hochwertige Fahrräder lassen sich diebstahlsicher abstellen. Die Garage ist entweder mit einem robusten 3-Punkt-Schließmechanismus über ein Einhebelgriff-Zylinderschloss oder mit einem Münzpfandschloss erhältlich.

Die modulare Bauweise der BikeBox 1 mit E-Bike-Ladevorrichtung ermöglicht einen einfachen Austausch beschädigter Teile. Zudem kann die Fahrradgarage problemlos zu einer größeren Reihenanlage erweitert werden. Dazu bieten wir den Anbausatz ohne Seitenwand und den Anbausatz mit Seitenwand an. Die BikeBox 1 mit E-Bike-Ladevorrichtung kann flexibel um beliebig viele Stellplätze erweitert werden.

Die robuste Konstruktion aus Stahlblech sorgt für eine hohe Lebensdauer, da sie durch Feuerverzinkung und Pulverbeschichtung witterungsbeständig ist. Zudem steht die Möglichkeit zur Verfügung neben den Standardfarben, die Fahrradgarage in verschiedenen RAL-Farben pulverbeschichten zu lassen.

Anlieferungszustand: Die Fahrradgarage BikeBox 1 mit E-Bike-Ladevorrichtung wird zerlegt geliefert. Das Montagematerial und die Aufbauanleitung werden beigelegt.

Lieferbedingungen: Die Anlieferung erfolgt innerhalb Deutschlands (Festland) kostenlos (frei Ladekante). Gegen Aufpreis können wir Ihnen sowohl eine Staplerentladung als auch eine Terminzustellung anbieten. Kontaktieren Sie uns hierzu gerne und wir erstellen Ihnen ein maßgeschneidertes Angebot.

Produkteigenschaften

Länge 2050 mm
Höhe 1350 mm
Breite 850 mm
Material Stahl, feuerverzinkt
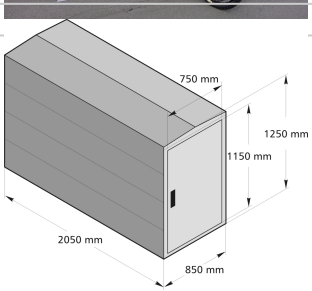
Weitere Bilder