Fahrradgarage BikeBox 1 | Giebeldach | Freie RAL Wahl | Münzpfandschloss

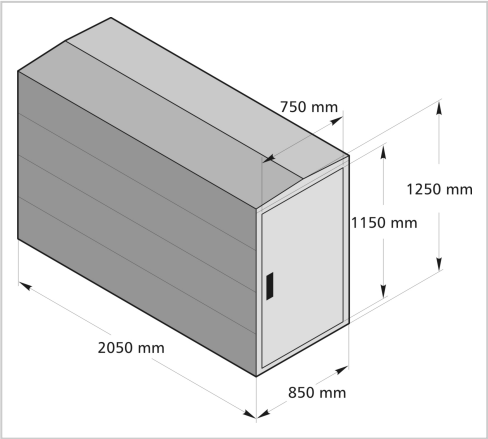

Fahrradgarage BikeBox 1. Keine Angst vor Diebstahl und Zerstörung: Die BikeBox 1 schützt Ihr Fahrrad! Jetzt günstig kaufen auf Resorti.de

Artikelnummer WS-122000087-RAL

Produktbeschreibung

Die BikeBox 1 schützt abgestellte Fahrräder und ermöglicht ein sorgenloses Parken. Die Fahrradgarage ist ideal für Schulen, Sportstätten, Firmen, Campingplätze, Wohnanlagen, Privathaushalte und viele andere Orte geeignet. Das Türdurchgangsmaß von 750 x 1150 mm ist bei beiden Modellen mit Bogendach oder Giebeldach für nahezu alle gängigen Fahrradmodelle geeignet. Die Einführschiene ermöglicht ein einfaches Parken für Fahrräder mit einer Reifenbreite von bis zu 64 mm.

Das Fahrrad sowie Gepäck sind in der Fahrradgarage bei jeder Witterung geschützt und vor allem hochwertige Fahrräder können diebstahlsicher geparkt werden. Die Fahrradgarage wird optional mit einem Einhebelgriff-Zylinderschloss mit robustem 3-Punkt Schließmechanismus oder mit einem Münzpfandschloss angeboten.

Die modulare Bauweise macht den Austausch einzelner Teile bei Beschädigung problemlos möglich. Die BikeBox 1 kann zudem zur Reihenanlage erweitert werden. Dazu bieten wir den Anbausatz ohne Seitenwand und den Anbausatz mit Seitenwand als Zubehör an. So kann die BikeBox 1 um beliebig viele Stellplätze erweitert werden.

Die Bikebox 1 ist auch als Fahrradgarage inklusive E-Bike-Ladestation erhältlich.

Die robuste Stahlblech-Konstruktion ist durch die Feuerverzinkung und Pulverbeschichtung witterungsbeständig und hat eine hohe Lebensdauer. Die Fahrradgarage kann in den Standardfarben bestellt oder nach freier RAL Wahl einfarbig pulverbeschichtet werden.

Optionales Zubehör: Die Fahrradgarage kann optional mit einer klappbaren Ablage für Ladegeräte und Stromverteilerkästen aus schlagfestem Kunststoff mit Steckdose (250 V/16 A IP 44) ausgestattet werden.

Anlieferungszustand: Die Fahrradgarage BikeBox 1 wird zerlegt geliefert. Das Montagematerial und die Aufbauanleitung werden beigelegt.

Lieferbedingungen: Die Anlieferung erfolgt innerhalb Deutschlands (Festland) kostenlos (frei Ladekante). Gegen Aufpreis können wir Ihnen sowohl eine Staplerentladung als auch eine Terminzustellung anbieten. Kontaktieren Sie uns hierzu gerne und wir erstellen Ihnen ein maßgeschneidertes Angebot.

Produkteigenschaften

Länge	2050 mm
Höhe	1350 mm
Breite	850 mm
Material	Stahl, feuerverzinkt
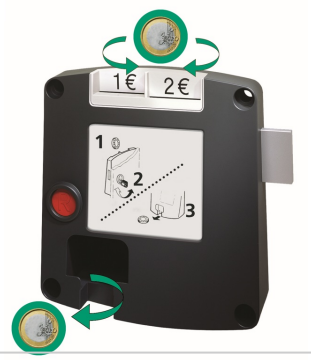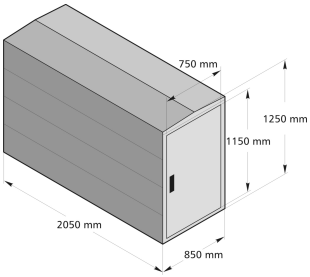
Weitere Bilder