# Anbausatz Bikebox 1 ohne Seitenwand | Zylinderschloss | Bogendach | Anthrazitgrau (RAL 7016)

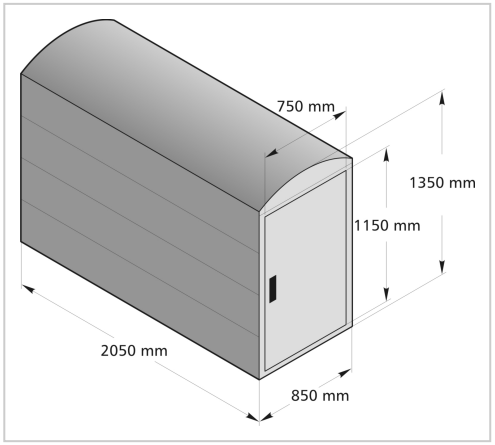


Der Anbausatz ohne Seitenwand dient zur Erweiterung der Fahrradstellplätze in der Fahrradgarage um beliebig viele Stellplätze.

**Artikelnummer** WS-122000027-7016

## Produktbeschreibung

Der Anbausatz ohne Seitenwand dient dazu weitere Stellplätze zur Fahrradgarage BikeBox 1 hinzuzufügen. Bei mehr als drei Stellplätzen können für die mittleren Stellplätze Anbausätze ohne Seitenwand verwendet werden. Für den äußeren Stellplatz wird ein Anbausatz mit Seitenwand benötigt. Der Anbausatz kann ohne das Grundelement nicht aufgestellt werden!

Erhältlich ist der Anbausatz passend zur Fahrradgarage BikeBox 1 in verschiedenen Farben, mit Giebeldach oder Bogendach und mit zwei verschiedenen Verschlussarten - Zylinderschloss und Münzpfandschloss.

Nach ADFC-Kriterien hinsichtlich sicheren, stabilen und fahrradschonenden Abstellens sowie komfortabler Sicherungsmöglichkeit bewertet.

**Beispiel Reihenanlage für 4 Fahrräder:**

- 1 Grundelement BikeBox 1
- 2 Anbausätze mit Seitenwand
- 1 Anbausatz ohne Seitenwand

**Material**: Die robuste Stahlblech-Konstruktion ist durch die Feuerverzinkung und Pulverbeschichtung witterungsbeständig und hat eine hohe Lebensdauer. Der Anbausatz kann wie die Fahrradgarage neben den Standardfarben auch in einer RAL Farbe nach Wahl einfarbig pulverbeschichtet werden.

***Hinweis**: Der Anbausatz kann nur zusammen mit der Fahrradgarage BikeBox 1 bestellt werden. Für Einzelbestellungen des Anbausatzes machen wir Ihnen aber gerne ein Angebot.*

## Weitere Bilder

