Fahrradanlehnbügel Cadeo | Patinagrün (RAL 6000)

Einzigartiger Fahrradständer Cadeo in Kettenglied-Form. Aus besonders robustem Stahl in 14 RAL-Farben oder aus Edelstahl. Jetzt entdecken auf resorti.de!

Artikelnummer FU-S093.00-sm-6000

Produktbeschreibung

Seine einzigartige Form in Kettenglied-Optik macht den Fahrradanlehnbügel Cadeo optisch zu einem Highlight. Aber vor allem sein robustes Material aus Stahl und seine solide Bauweise sorgen für eine sichere Lösung zum Abstellen von Fahrrädern und E-Bikes. Die Aufstellmöglichkeiten sind äußerst vielfältig, zum Beispiel vor Bürokomplexen, Universitäten oder in Fußgängerzonen fügt sich der Fahrradständer Cadeo optimal ein.

Der witterungsbeständige Stahl kann je nach Umgebung passend in 14 verschiedenen RAL-Farben pulverbeschichtet oder als gebürsteter Edelstahl geliefert werden.

Für das Anschließen des Fahrrads gibt es unterschiedliche Möglichkeiten. Die runde untere Aussparung kann für das Schloss und den Reifen genutzt werden, während die obere für den Rahmen des Rads vorgesehen ist.

Anlieferungszustand: Die Lieferung des Fahrradanlehnbügels Cadeo erfolgt vormontiert.

Bodenmontage: Der Fahrradanlehnbügel ist für die Bodenmontage durch Aufschrauben auf festem Untergrund vorbereitet. Die Wahl der Befestigung (Schraube, Schwerlastdübel, chemischer Anker) richtet sich nach der Beschaffenheit des jeweiligen Bodenbelags. Bei Unsicherheiten sprechen Sie uns gerne an. Bitte beachten Sie, dass das Befestigungsset nicht im Lieferumfang enthalten ist.

Lieferbedingungen: Wir liefern Ihnen den Fahrradanlehnbügel Cadeo frei Ladekante ohne Entladung. Hilfestellung vor Ort ist notwendig.

Sonderanfertigung: Sie wünschen eine andere Farbe oder eine andere Anpassung? In den meisten Fällen können wir über die Standardausführung hinaus Ihre individuellen Anpassungswünsche erfüllen.

Produkteigenschaften

Breite	700 - 800 mm
Höhe	bis 1000 mm
Material	Edelstahl
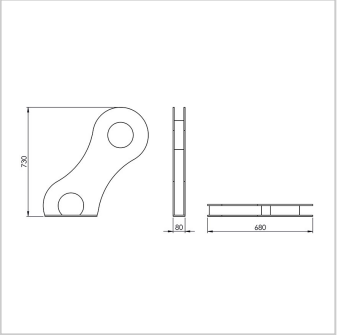
Weitere Bilder