Fahrradanlehnbügel Tenil | Rechteckig | Anthrazitgrau (RAL 7016)

Klassischer Fahrradanlehnbügel Tenil aus besonders robustem Stahl. In 3 verschiedenen Formen, 14 Farben oder Edelstahl erhältlich. Jetzt kaufen auf resorti.de!

Artikelnummer FU-S038.00-sm-7016

Produktbeschreibung

Für eine einfache und sichere Möglichkeit, Fahrräder abzustellen und zu sichern, bietet der Fahrradanlehnbügel Tenil eine ideale Lösung an den verschiedensten urbanen Standorten. Ob vor Universitäten und Schulen, an Bahnhöfen, in Städten oder vor öffentlichen Gebäuden – die Einsatzmöglichkeiten sind vielfältig.

Sein schlichtes und robustes Gestell aus knapp 50 mm starkem Stahlrohr ist in drei verschiedenen Formen erhältlich und kann so auch geschickt miteinander kombiniert werden.

Der witterungsbeständige Stahl wird in einer von 14 RAL-Farben pulverbeschichtet oder als gebürstete Edelstahl-Variante geliefert, sodass der Fahrradanlehnbügel je nach Bedarf an seinen jeweiligen Aufstellort angepasst werden kann.

Anlieferungszustand: Die Lieferung des Fahrradanlehnbügels Tenil erfolgt vormontiert.

Bodenmontage: Der Fahrradanlehnbügel ist für die Bodenmontage durch Aufschrauben vorbereitet; das Befestigungsset ist nicht im Lieferumfang enthalten. Bei Unsicherheiten sprechen Sie uns gerne an.

Lieferbedingungen: Wir liefern Ihnen den Fahrradanlehnbügel Tenil frei Ladekante ohne Entladung. Hilfestellung vor Ort ist notwendig.

Sonderanfertigung: Sie wünschen eine andere Farbe oder eine andere Anpassung? In den meisten Fällen können wir über die Standardausführung hinaus Ihre individuellen Anpassungswünsche erfüllen.

Produkteigenschaften

Material Stahl / Metall
Breite bis 1000 mm
Höhe bis 1000 mm
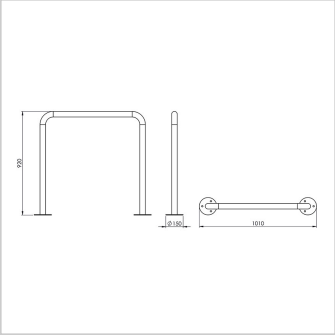
Weitere Bilder