Mehrzweckspiegel Polymir® eckig - 2 Blickrichtungen | Weiß



Der eckige Mehrzweckspiegel aus Polymir® ist sehr stabil, kratz- und UV-geschützt. Der Rahmen ist in weiß, schwarz, rot und grün erhältlich. Inklusive Halterung!

Artikelnummer VL-524

Produktbeschreibung

Dieser Mehrzweckspiegel kann im Innen- und Außenbereich eingesetzt werden. Die spezielle Wölbung des Spiegels deckt einen Blickwinkel von 90° ab und ermöglicht eine Überprüfung von 2 Blickrichtungen. Das Spiegelbild ist ausgezeichnet verarbeitet und weist keinerlei Verzerrung auf. Der Spiegel ist hierdurch ideal geeignet für Verkehrsbereiche auf Industriegeländen, Lagerhallen oder Lagerzonen. Auch die Überwachung von Regalen in Warenhäusern und Werkhallen, Sicherheit am Arbeitsplatz oder zur Kontrolle versteckter Maschinenteile eignet sich der Spiegel.

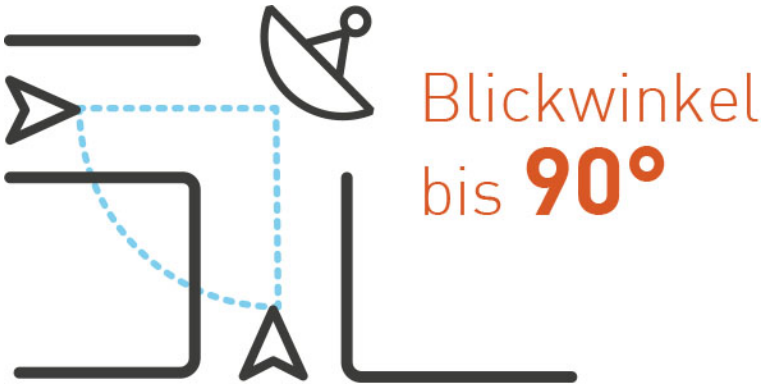

Da die Spiegelfläche aus Polymir® besteht, ist die Fläche antistatisch, formstabil und resistent gegen extreme Temperaturen ist. Weitere Eigenschaften des Polymir® Kunststoffs sind der Kratz- sowie UV-Schutz gegen Sichtschäden und Verfärbungen. Der aus Kunststoffharz gefertigte Rahmen des Spiegels ist ebenfalls UV-geschützt. Der Spiegel ist zu 100 % recyclebar, sehr leicht und mit einer Garantiedauer von 3 Jahren auf Rahmen, Spiegelfläche und Halterung abgedeckt.

Die Wirksamkeit eines Spiegels ist abhängig von der Größe des Beobachterabstands. Je größer der Spiegel ist, desto höher ist der maximale Beobachterabstand. Der Mehrzweckspiegel mit weißem Rahmen verfügbar. Der Einsatz von auffälligen Farben stärkt die Sichtbarkeit eines Spiegels und unterstützt dessen Nutzung.

Montage: Die mitgelieferte Universalhalterung ermöglicht eine Montage an der Wand oder an einem Pfeiler.

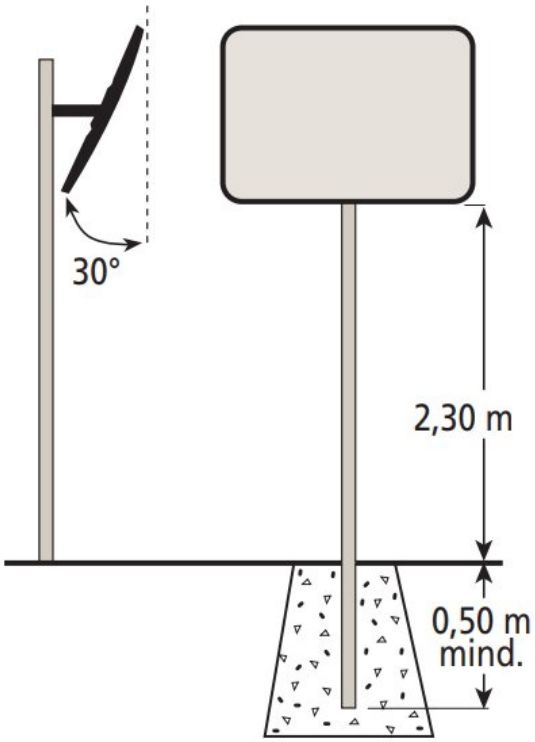

Lieferumfang: Der Mehrzweckspiegel wird mit der Universalhalterung und den passenden Schrauben geliefert.

Anlieferungszustand: Der Spiegel wird fertig montiert angeliefert.

Lieferbedingungen: Die Lieferung erfolgt innerhalb Deutschlands frei Haus.

Weitere Bilder







