Mehrzweckspiegel Edelstahl eckig - mit Gummirahmen | 600 x 400 mm



Der runde Mehrzweckspiegel aus Edelstahl eignet sich für Innen- und Außenbereiche. Er ist robust, kratzfest und UV-geschützt. Jetzt auf resorti.de entdecken!

Artikelnummer VL-834

Produktbeschreibung

Produktinformationen "Mehrzweckspiegel Edelstahl eckig - mit Gummirahmen"

Dieser Mehrzweckspiegel kann im Innen- und Außenbereich eingesetzt werden. Die Wölbung des Spiegels deckt einen Blickwinkel von bis zu 90° ab und ermöglicht eine Überprüfung von 2 Blickrichtungen. Das Spiegelbild bietet eine hervorragende Bildqualität und weist keinerlei Verzerrung auf. Hierdurch wird eine falsche Interpretation der Verkehrssituation verhindert. Bereiche wie unübersichtliche Ausfahrten, Knotenpunkte oder Lagergelände können somit ideal abgesichert werden.



Der Spiegel hat einen stoßfesten schwarzen Gummi-Rahmen und eine Spiegelfläche besteht aus rostfreiem Edelstahl, der UV-beständig ist und eine besonders hohe Lebensdauer hat. Sie erhalten beim Kauf dieses Mehrzweckspiegels eine Garantie von 10 Jahren auf Rahmen, Spiegelfläche und Halterung.

Für eine optimale Montage ist eine Universalhalterung inklusive, die auf Widerstandsfähigkeit bei Windstärken bis zu 183km/h getestet wurde. Diese ermöglicht eine Befestigung an Wänden oder Pfeilern und eine sehr präzise Einstellung des Spiegels. Die Halterung ist aus feuerverzinktem Stahl und eignet sich für Pfeiler mit einem Durchmesser zwischen Ø 60 mm bis 90 mm.

Die Wirksamkeit eines Spiegels ist abhängig von der Größe des Beobachterabstands. Je größer der Spiegel ist, desto höher ist der maximale Beobachterabstand. Der Mehrzweckspiegel ist in zwei Größen verfügbar und auch in runder Ausführung erhältlich.

Montage: Die mitgelieferte Universalhalterung ermöglicht eine Montage an der Wand oder an einem Pfeiler.

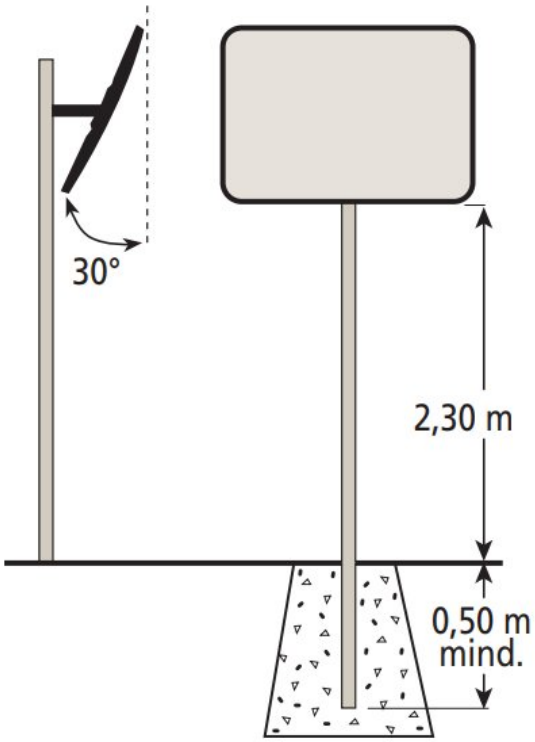

Lieferumfang: Der Mehrzweckspiegel wird mit der Universalhalterung und den passenden Schrauben geliefert.

Anlieferungszustand: Der Mehrzweckspiegel wird fertig montiert angeliefert.

Lieferbedingungen: Die Lieferung erfolgt innerhalb Deutschlands frei Haus.

Weitere Bilder





