Trimm-Dich-Pfad Gerät Stepper, Bauchmuskel- und Liegestützbank

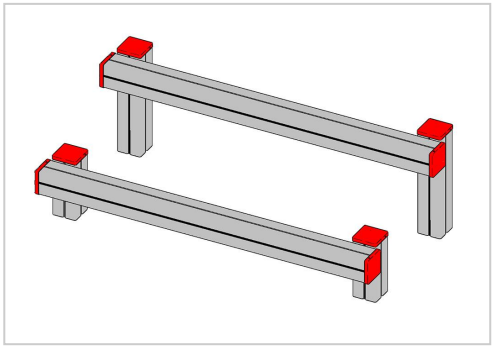

Multifunktionalen Outdoor-Fitnessgerät bestehend aus zwei Balken in unterschiedlichen Höhen ? Effektives Ganzkörpertraining ? Training in der Natur | Freisport

Artikelnummer PI-62-026

Produktbeschreibung

Das Trimm-Dich-Pfad Gerät Stepper, Bauchmuskel- und Liegestützbank wurde für die Ganzkörperkräftigung und Steigerung von Ausdauer, Koordination und Beweglichkeit konzipiert.

Hochwertiges Material:

- Standpfosten aus recyclingfähigem Aluminiumprofil
- Querbalken aus recyclingfähigem Aluminiumprofil
- Pfostenkappen aus verzinktem Stahl inkl. roter Pulverbeschichtung

Unsere Trimm-Dich-Pfad Gerät wurde aus robusten und hochwertigen Materialien hergestellt.

Die Standpfosten und Querbalken bestehen aus einem speziellen recyclingfähigem Aluminiumprofil, das robust ist und somit zu einer hochwertigen Produktionsweise beiträgt.

Vorteile von Trimm-Dich-Pfad Geräten:

- Umfangreiche Auswahl an Trimm-Dich-Pfad Geräten für den Außenbereich
- Robuste und hochwertige Materialien wie Aluminium, rostfreier Edelstahl oder massives Holz
- Produktion nach DIN EN 16630 sorgt für Sicherheit und Qualität der Geräte
- Trainieren von Ausdauer und Muskeln in der freien Natur
- Multifunktionalität der Outdoorgeräte bietet eine hohe Flexibilität und Abwechslung beim Training
- Möglichkeit zur Erstellung eines eigenen Parcours

Weitere Bilder

