EGOÉ Modulare Rundbank A4 mit schmalen Holzleisten und Rückenlehne | R1000 | Konkav | RAL nach Farbkarte | Thermoesche geölt | Mit Befestigungsset

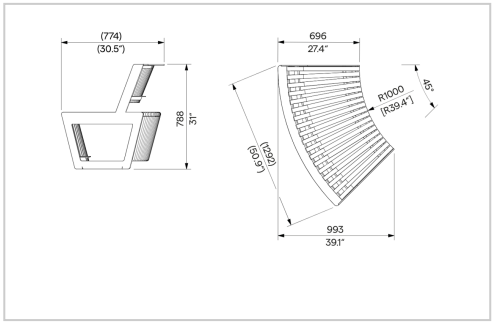

Geschwungene, modulare Outdoor-Bank A4 für 2 oder 3 Personen. Kombinierbar mit der A4-Kollektion, z. B. als Rundbank. Jetzt entdecken auf resorti.de!

Artikelnummer E-A4-2551-J12000-BefSet2-RAL

Produktbeschreibung

Die modulare Rundbank A4, wahlweise für zwei oder drei Personen, vereint ein modernes Design mit einer langlebigen und stabilen Konstruktion für urbane Außenbereiche. Ihr Gestell ist in acht RAL-Standardfarben oder individuell nach untenstehender Farbkarte pulverbeschichtet und kann somit optimal an verschiedene architektonische Konzepte angepasst werden.

Die Sitzfläche mit belatteter Vorder- und Rückseite sowie die Rückenlehne bestehen aus zwei widerstandsfähigen Holzarten (Thermoesche oder Jatoba Holz), die entweder naturbelassen oder mit einer schützenden Ölbehandlung versehen sind. Diese Kombination aus hochwertigen Materialien gewährleistet eine lange Lebensdauer und eine ansprechende Optik – ideal für öffentliche Plätze, Parks oder Fußgängerzonen.

Durch ihr modulares Design lässt sich die Bank flexibel mit weiteren Bänken, Stühlen und Hockern der A4-Kollektion kombinieren. Mit ihrem 45°-Winkel und einem optionalen Krümmungsradius von 1000 mm (2-Sitzer) oder 2000 mm (3-Sitzer) sowie wahlweise in konvexer oder konkaver Ausführung, also nach außen oder innen gebogen, eignet sie sich besonders für geschwungene Sitzlandschaften. So entstehen maßgeschneiderte Sitzlösungen für verschiedene Außenbereiche, die sowohl funktionale als auch gestalterische Ansprüche erfüllen.

Hinweis: Bitte geben Sie im Bestellprozess an, ob die Bank einzeln aufgestellt oder mit weiteren Bänken verbunden werden soll, damit wir sie entsprechend vorbereiten können. Tragen Sie dafür die Anzahl der benötigten Verbindungselemente in das Textfeld oberhalb des Warenkorbs ein. Eine detaillierte Erläuterung finden Sie beim danebenstehenden Informationssymbol. Bei Unsicherheiten kontaktieren Sie uns gerne.

Erfahren Sie mehr über den Hersteller EGOÉ, die innovativen Stadtmöbel sowie die hocheffiziente Produktion und die sorgfältig ausgewählten Materialien. Entdecken Sie auch eine Vielzahl weiterer Sitz- und Liegeoptionen wie Rundbänke sowie Abfallbehälter und Pflanzkübel aus der A-Kollektion.

Anlieferungszustand: Die modulare Rundbank A4 mit Rückenlehne ist bei Anlieferung bereits vormontiert und für die Bodenmontage vorgebohrt.

Bodenmontage: Bodenbefestigung auf dem Fundament beispielsweise durch Verankerung in einem Betonsockel mithilfe von Gewindestangen M8. Optional können Sie die Bank A4 auch inklusive passendem Bodenbefestigungsset (Gewindestangen aus rostfreiem Stahl A2 mit Muttern und Unterlegscheiben) bestellen.

Lieferbedingungen: Die Lieferung erfolgt per Spedition frei Ladekante. Für die Entladung ist Hilfestellung vor Ort notwendig.

Sonderanfertigung: Sie hätten gerne eine andere Farbe oder benötigen eine andere Anpassung am Produkt? In den meisten Fällen können wir über die Standardausführung hinaus Ihre individuellen Anpassungswünsche erfüllen.

Artikel, die nach RAL-Farben beschichtet werden, Sonderanfertigungen oder individuell angefertigte Artikel sind vom Umtausch (Rücknahme) ausgeschlossen. Bitte kontaktieren Sie uns und wir entwickeln eine maßgeschneiderte Lösung für Ihr Projekt.

Produkteigenschaften

Armlehnen	Ohne Armlehnen
Sitzhöhe	430 mm
Rückenlehne	Mit Rückenlehne
Befestigung	Bodenverankerung
Material	Holz
Holzart	Thermoesche geölt
Breite	1501 - 1800 mm

Weitere Bilder

